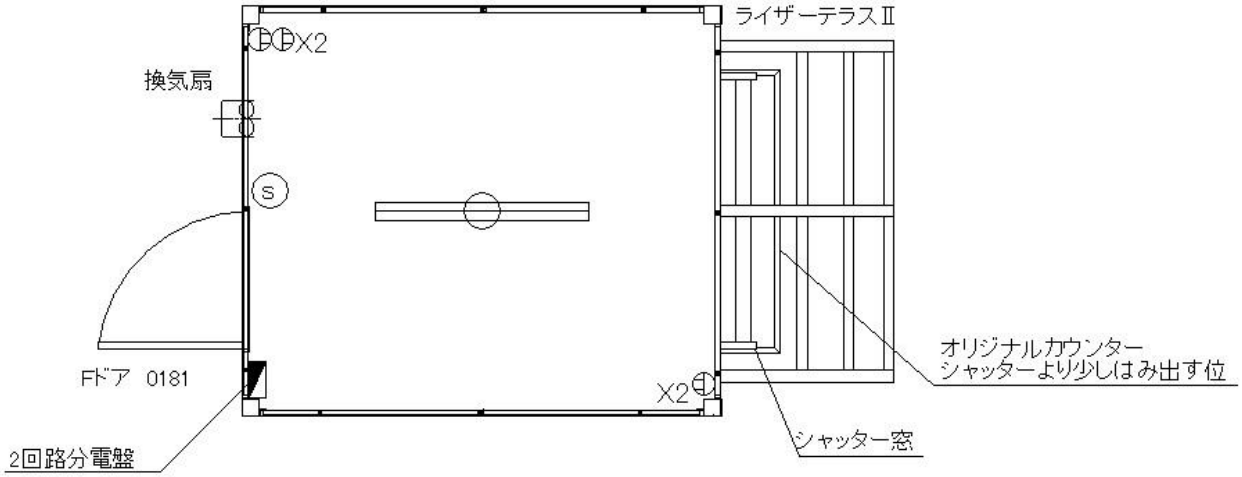

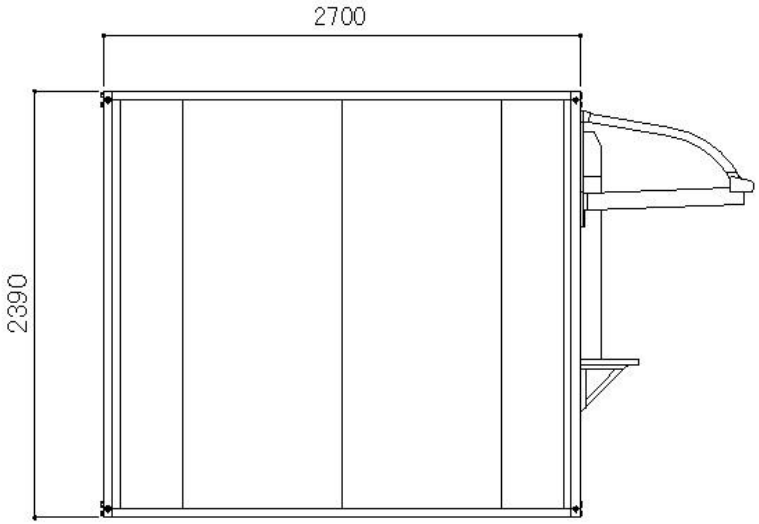

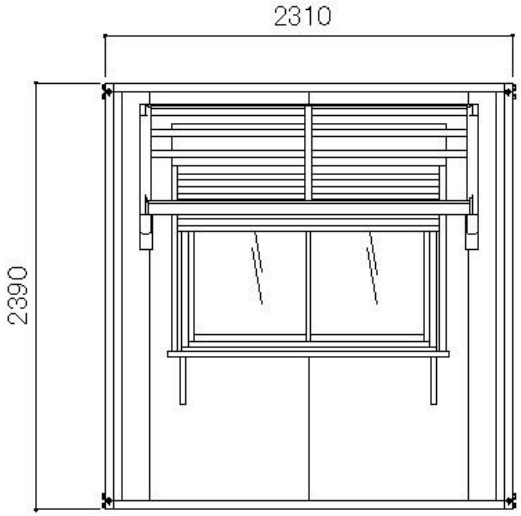

名称	A-space A-1.8型	縮尺	S=1/30	月日		検図		担当		No	