フォルテトイレシリーズ

仕　様	
屋　根	ＦＲＰ製4プライゲルコート仕上げ
本　体	ＰＥ製中空成形 t=35mm
床	ＰＥ製中空成形 t=60mm
ド　ア	ＰＥ製中空成形 t=70mm
デッキタンク	ＰＥ製水タンク50Ｌ
衛生機器	陶器製
ポンプ	フット式レバー付（250cc／回）
便　槽	ＦＲＰ製　150Ｌ
付属品	ロック、ペーパーホルダー
	手摺φ32PVC(塩ビ)、梯
重　量	104kg

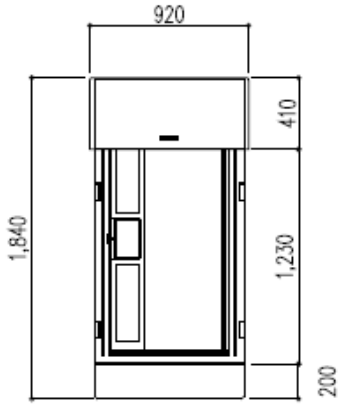

正面図（走行時）

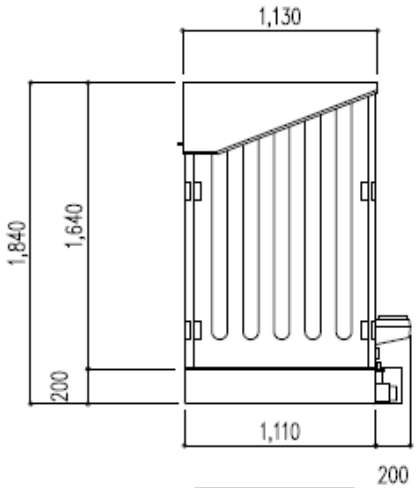

側面図（走行時）

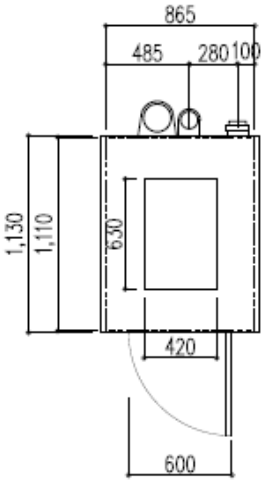

平面図

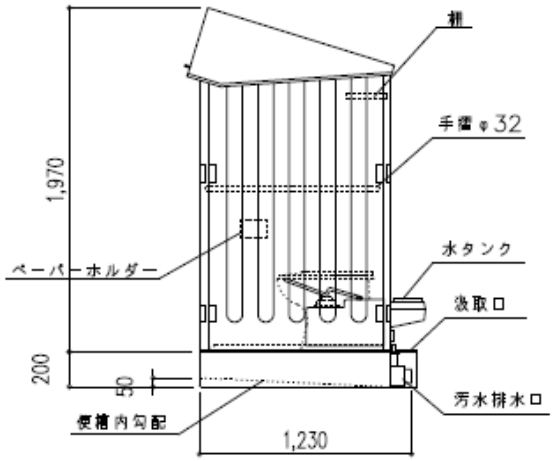

断面図（使用時）

名　称	車載トイレ
縮　尺	１／３０

エコットトイレシリーズ

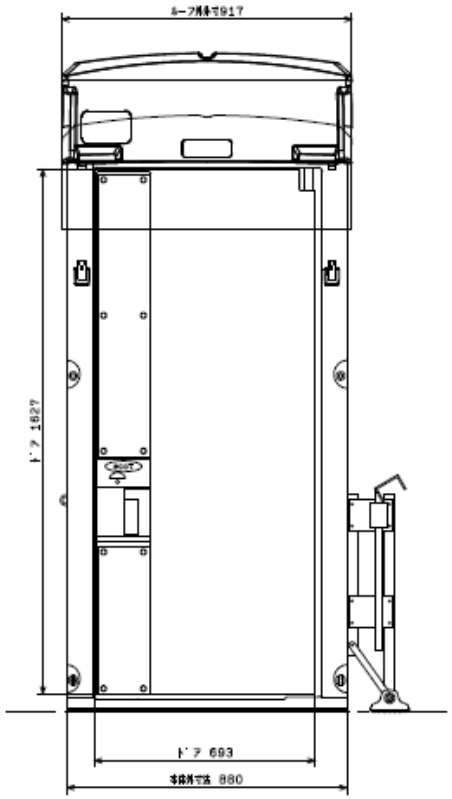

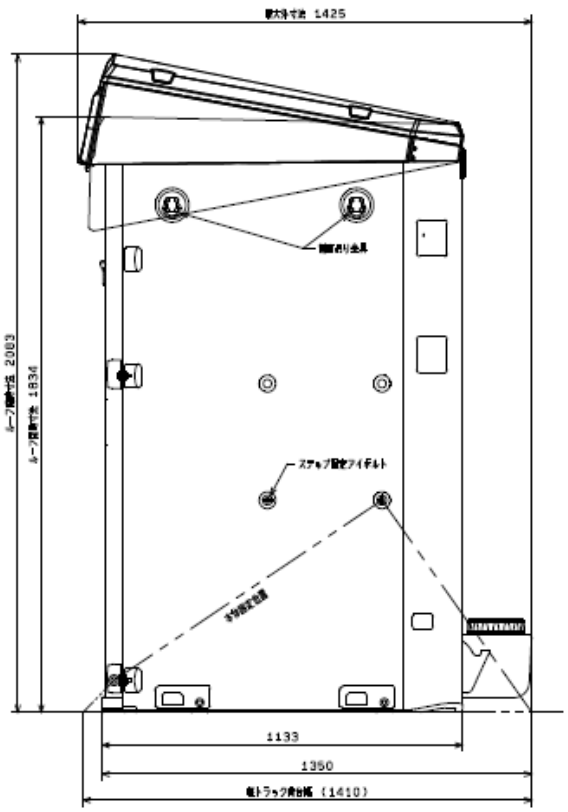

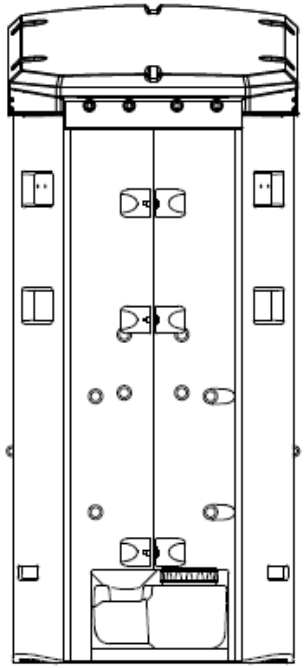

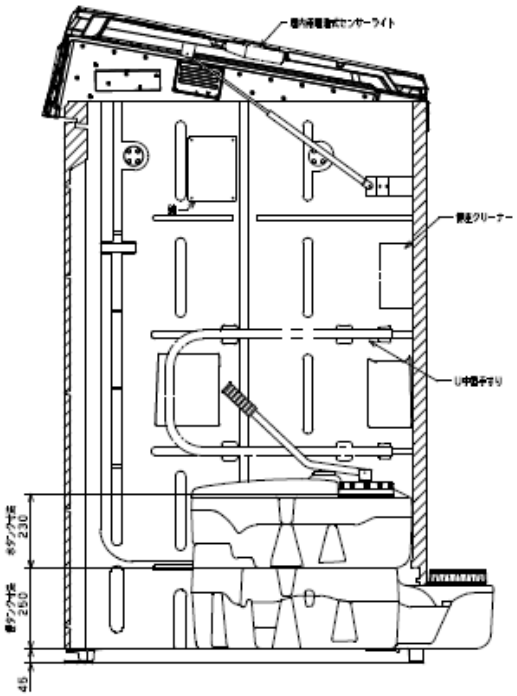

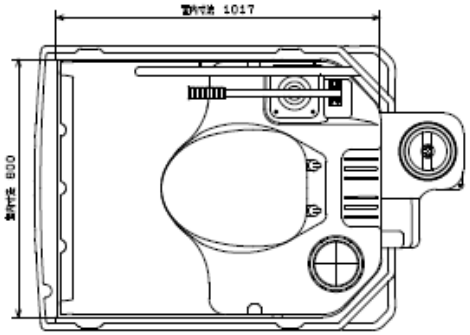

No.	部品名	数量	型式・材質	備考
1	車載用ルーフASSY	1	ルーフ:PE	
2	ガスダンパー	2	KYB製KHG300-20	
3	オートロックパッチン錠	2	タキゲン製C-1240-1 施錠用穴付き	
4	左右側面パネル	各1	PE	
5	アクセントパネル	1	上下1セット	
6	ドア・ドアフレーム	各1	PE	
7	コートフック	1	ステンレス	
8	ペーパーホルダー	1	樹脂	
9	フラットデッキ	1	PE	
10	フタ付き丸便座セット	1	樹脂	
11	水タンク	1	PE	容量:約65L
12	便タンク	1	PE	容量:約85L
13	防波筒	1	PE	
14	シリンダー式ポンプ	1	樹脂	
15	ポンプハンドルセット	1	鉄パイプトソウ品(グリップ付き)	
16	ステップ	1	アルミ MTS-2-900S	
17	ステップ手すり	1	アルミ 着脱式手摺	オプション品
18	U字型手すり	1	ステンレス	オプション品
19	屋内用電池式センサーライト	1	単二形アルカリ乾電池X4本使用(別売)	オプション品
20	鏡	1	−	オプション品
21	便座クリーナー	1	−	オプション品
22	側面吊り金具	4	ステンレス	
23	固定バンド	2		

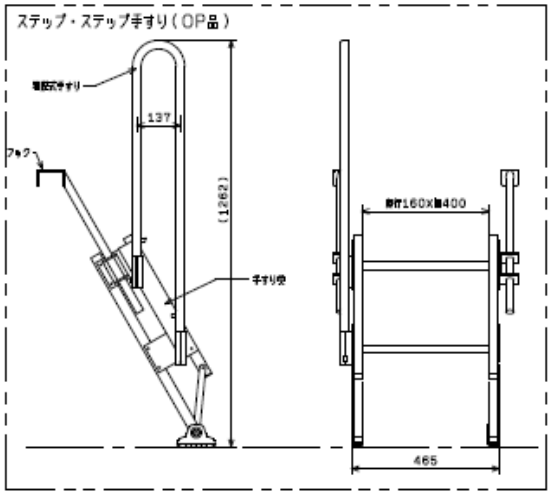

4				接着	エコット車載トイレ 仕様図
3					
2				付属	編
1	2016/05/13	ルーフ変更			制
符号	年 月 日	改番	改 図	理 由	点検
承	図	点	検	製 図	2015年07月10日
				同	1/8(/)
				品名	車載トイレ 旧図
				品番	MET2-SSY

GXトイレシリーズ

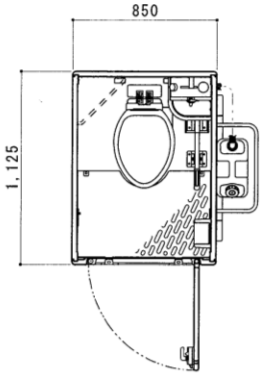

平　面　図　S=1/30

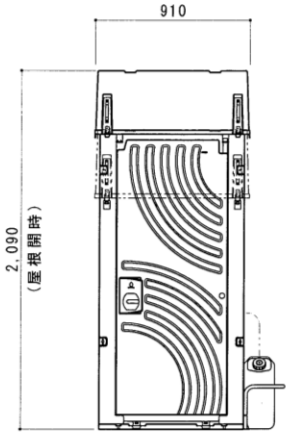

A 立 面 図　S=1/30

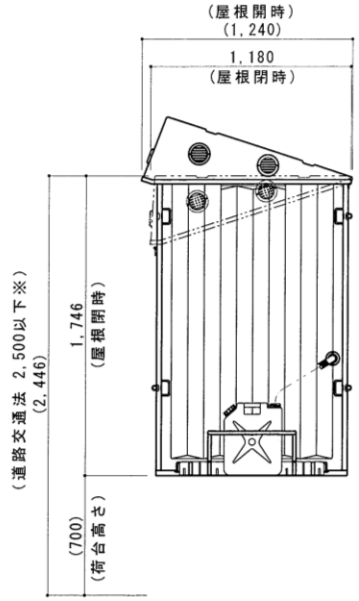

D 立 面 図　S=1/30　※軽トラックの場合

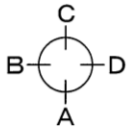

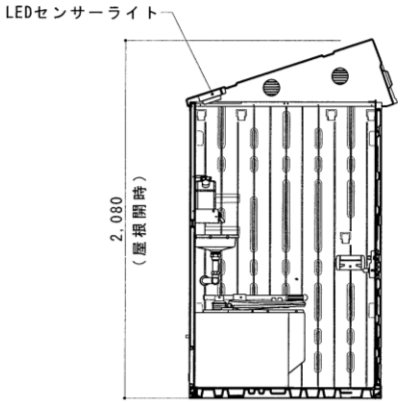

断　面　図　S=1/30

●のせるくん GT-QTLH（簡易水洗）

ルーフ	ＦＲＰ製　中央部採光仕様 パチン錠、引き手、丸ガラリ、ガススプリング付
サイドパネル	ポリエチレン製　ダブルウォール（中空）成形品 t=30mm
バックパネル	ポリエチレン製　ダブルウォール（中空）成形品 t=30mm
フロントパネル	ポリエチレン製　ダブルウォール（中空）成形品 t=40mm
ド　ア	ポリエチレン製　ダブルウォール（中空）成形品 t=30mm ドアスプリング付
床・土台	ポリエチレン製　ダブルウォール（中空）成形品 t=60mm
衛生器具	簡易水洗式便座付便槽（ポンプ内蔵・ポリタンク給水） 隅付手洗器 L25HO（コック付ポリタンク5L）
組立ボルト	ステンレス製 M8ボルトナット
附 属 品	GX-Gロック、コートフック、ワンタッチペーパーホルダー LEDセンサーライト、アイナット×6、棚板 ポリタンクホルダー

日付	担当	訂正事項	工事名称					図面名称		
								のせるくん		
			担当	設計・製図		解承認印	日付	縮尺	整理番号	図面番号
							2019.10.31	図示	CAD_Standard¥JW-CAD¥NOSERU¥GT-QTLH	GT-QTLH